Manual do Produto
Versão 1.0 Agosto/2021

Cascata Plus

Você escolhe a cor e a Henrimar traz vida a sua área de lazer!
Pensando nisso, desenvolvemos a Cascata Plus!

1. Características:
A Cascata Plus é fabricada em Polietileno Rotomoldado, nas cores branco, cinza e azul.

2. Itens fornecidos:
01 Cascata;
04 parafusos com buchas para fixação;
01 luva de correr com anéis o´ring.

3. Instalação - sugestão:
- Instalar a cascata a uma distância de 20cm da borda da piscina;
- A instalação hidráulica da cascata deve ser feita com tubo de PVC de 50mm, ligada com a bomba do filtro

4. Garantia:
A Henrimar assegura a garantia contra qualquer defeito de material ou de fabricação que o produto apresentar no período de 12 meses, contatos a partir da data de aquisição, devidamente comprovada através da nota fiscal.

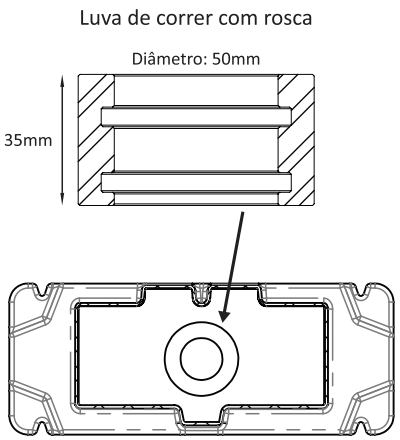

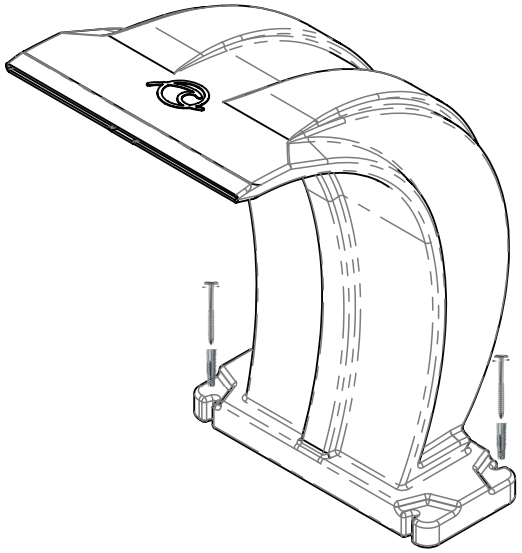

Manual do Produto
Versão 1.0 Agosto/2021

Cascata Plus

Você escolhe a cor e a Henrimar traz vida a sua área de lazer!
Pensando nisso, desenvolvemos a Cascata Plus!

1. Características:
A Cascata Plus é fabricada em Polietileno Rotomoldado, nas cores branco, cinza e azul.

2. Itens fornecidos:
01 Cascata;
04 parafusos com buchas para fixação;
01 luva de correr com anéis o´ring.

3. Instalação - sugestão:
- Instalar a cascata a uma distância de 20cm da borda da piscina;
- A instalação hidráulica da cascata deve ser feita com tubo de PVC de 50mm, ligada com a bomba do filtro
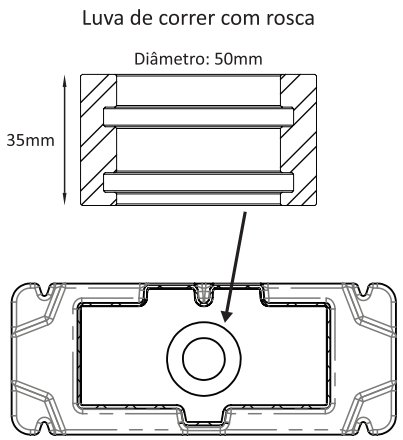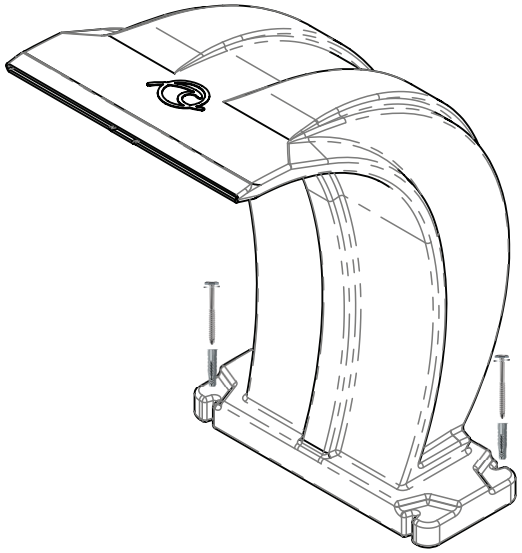
4. Garantia:
A Henrimar assegura a garantia contra qualquer defeito de material ou de fabricação que o produto apresentar no período de 12 meses, contatos a partir da data de aquisição, devidamente comprovada através da nota fiscal.